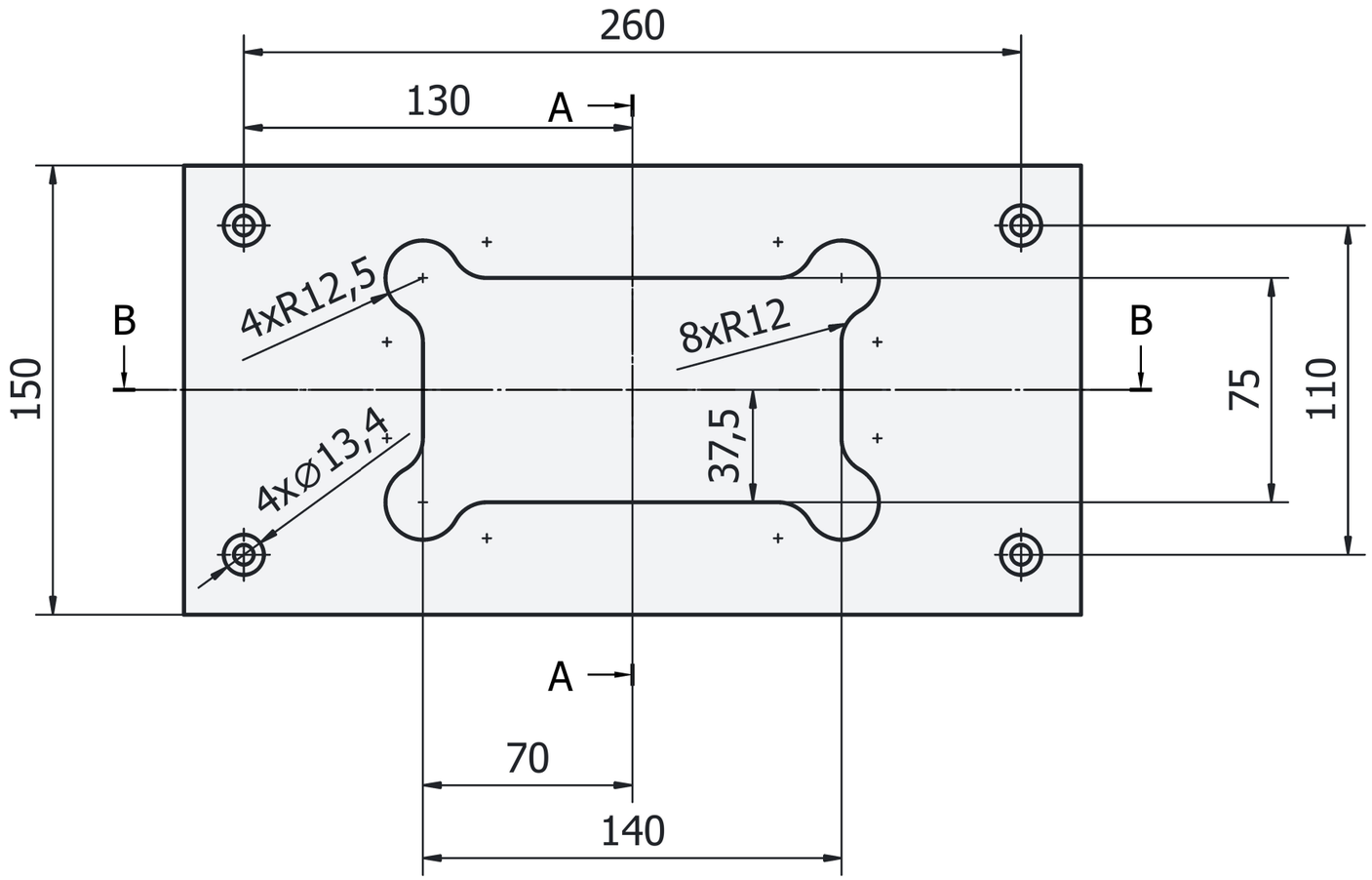

ŘEZ A-A

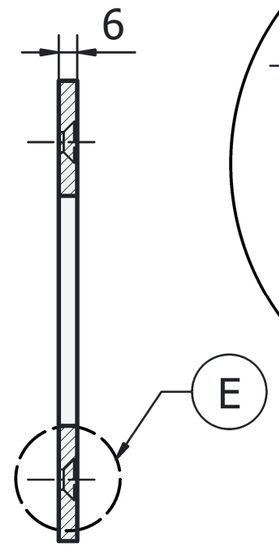

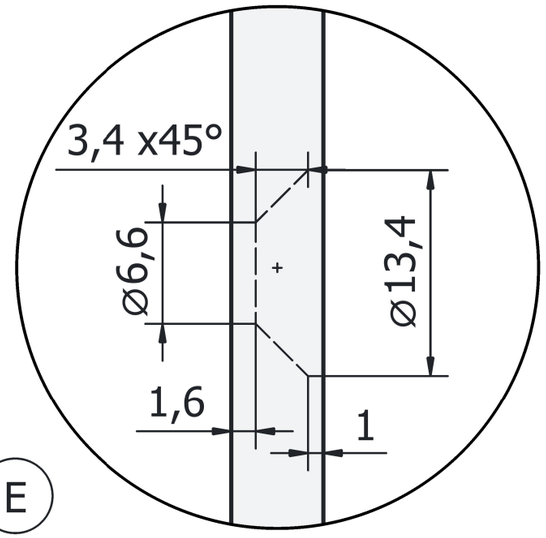

Pohled - E

ŘEZ B-B

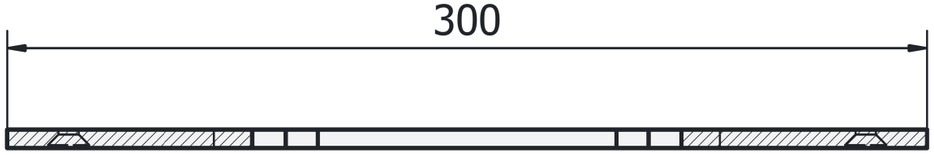

Rozvin

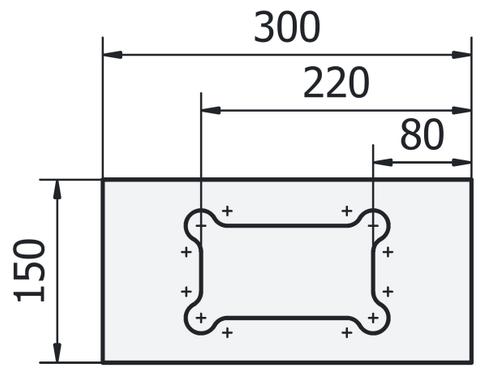

Pálit obvod + vnitřní otvor v desce

Zabrousit

Rýsovat pro 4x prům 6,6mm
se zahloubením dle výkresu.

Vrtat 4x prům. 6,6mm,
vrtákem 13,4mm vyřezat zahbloubení
do hloubky 4,4mm.

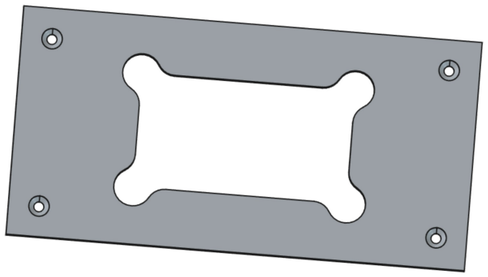

Part Material: Mat.No. S460MC	General tolerances: ISO 2768-m		Scale: 1 : 2	
Title: Zakrývací plech	Created by: J. Slanina		Owner: DXF přílohou mailu.	
Document type: Deska 300x150	Approved by: J. Slanina			
Drawing number: --	Language: CZ	Issue date: 3 Jul 2026	Revision: --	Sheet: 1 / 1

A3